PORTER PFM 1000 – vista explodida de peças

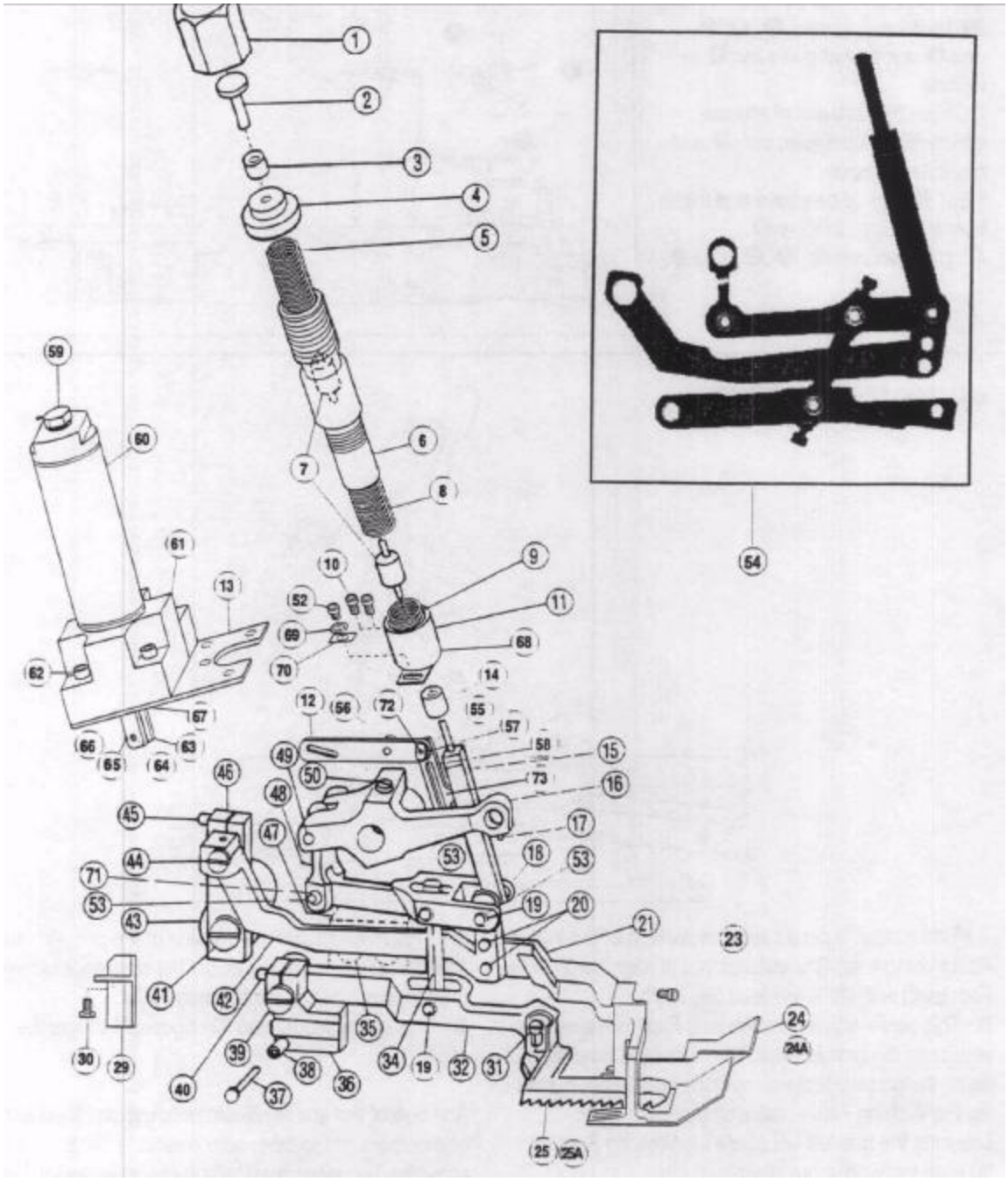

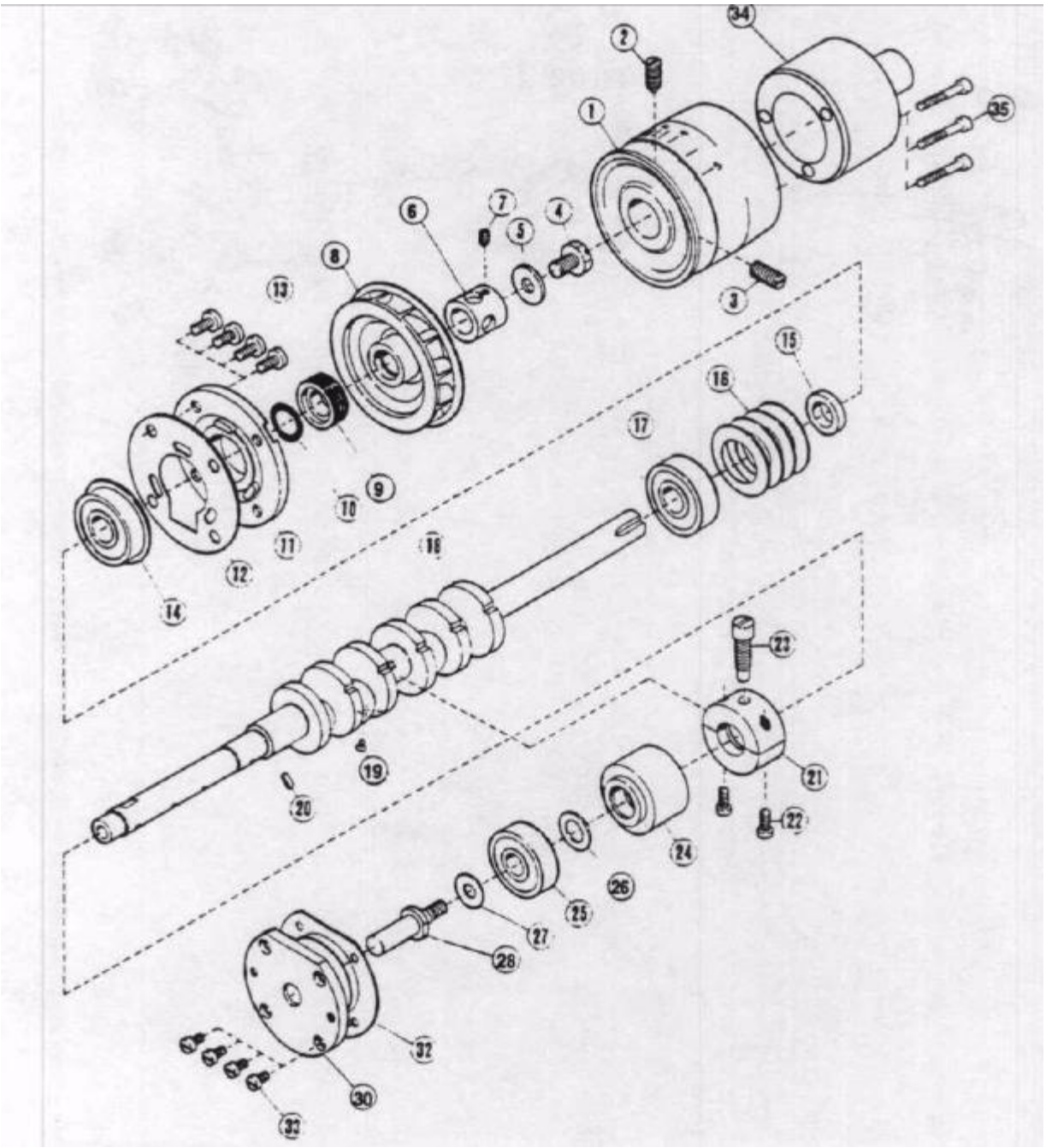
34
2
35
1
7
6
5
4
8
3
13
15
16
17
9
10
11
18
12
14
23
19
21
20
22
24
26
25
27
28
32
30
33

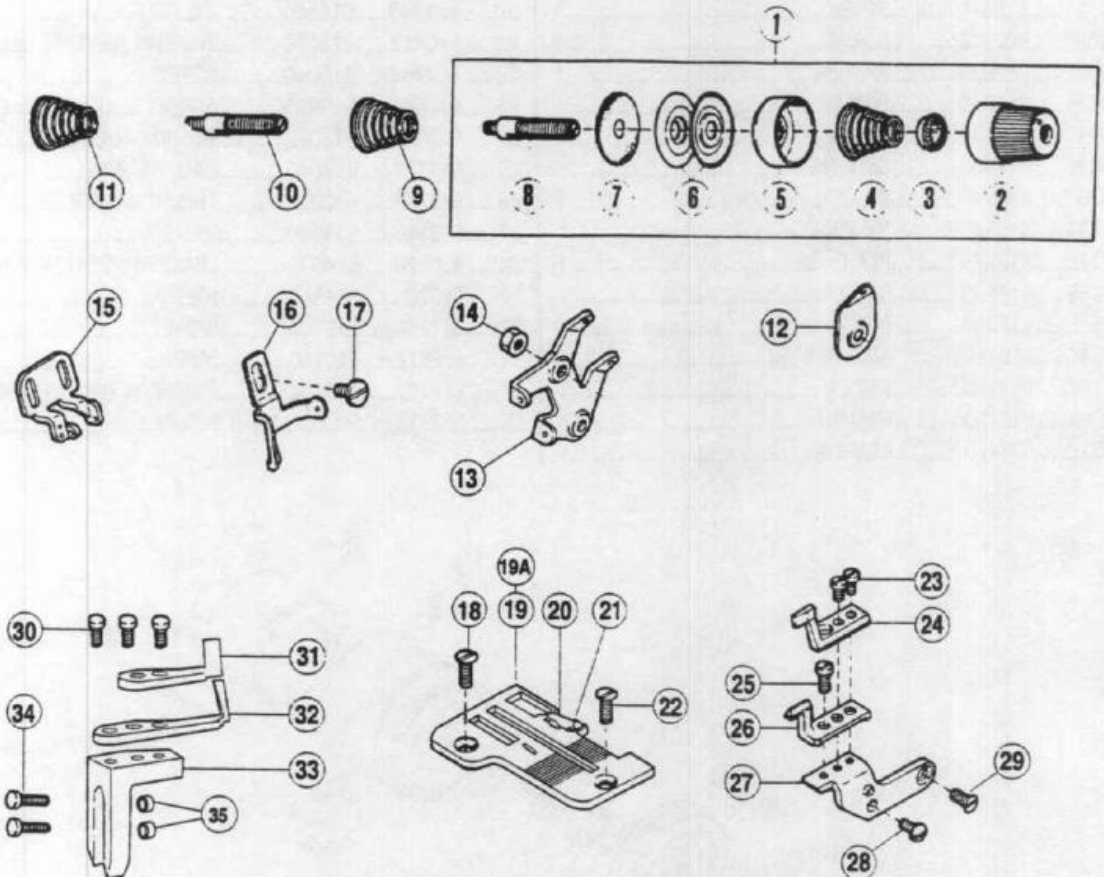
1
11
10
9
8
7
6
5
4
3
2
15
16
17
14
12
13
19A
18
19
20
21
23
24
30
31
22
25
34
32
26
33
29
27
35
28

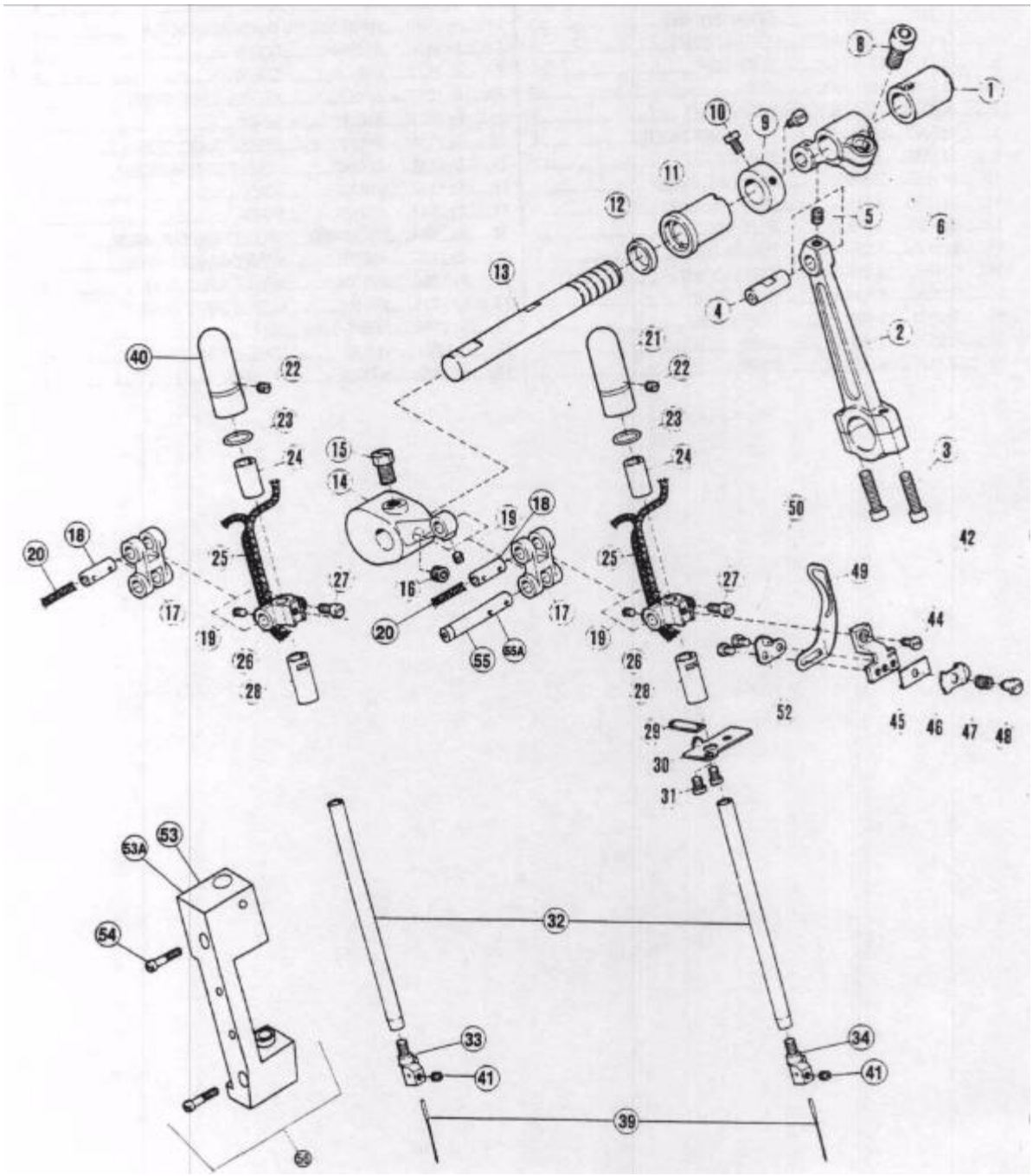
8
1
10
9
11
12
5
6
13
4
2
40
22
21
22
23
23
24
24
15
14
3
50
42
20
18
19
18
25
25
27
27
49
16
17
17
44
19
19
20
55
55A
26
26
28
28
52
45
46
47
48
29
30
31
53A
53
54
32
33
34
41
41
39
56

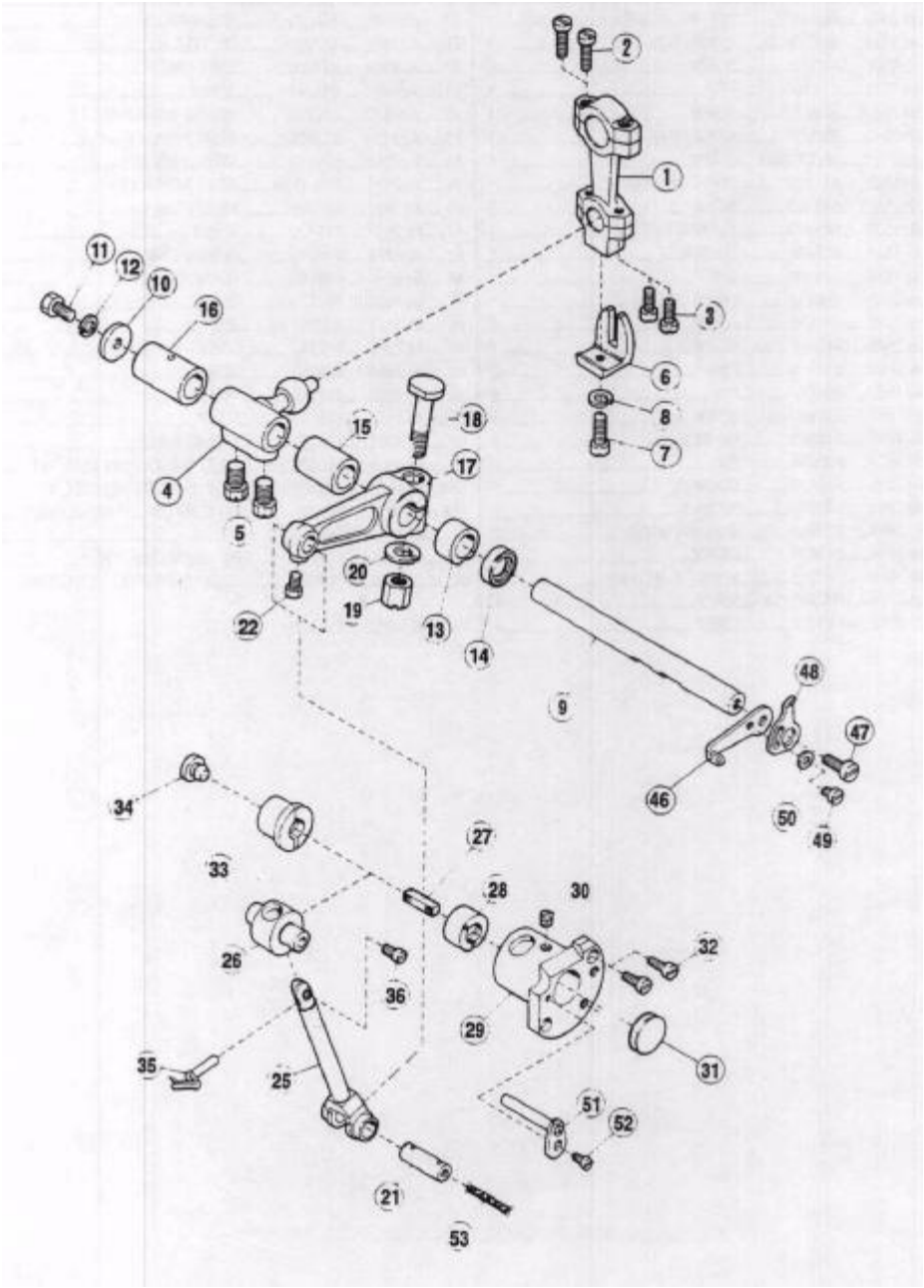
2
1
11
12
10
16
3
6
8
7
18
15
17
4
5
20
19
22
13
14
9
48
47
46
50
49
34
27
33
28
30
26
32
36
29
31
35
25
51
52
21
53

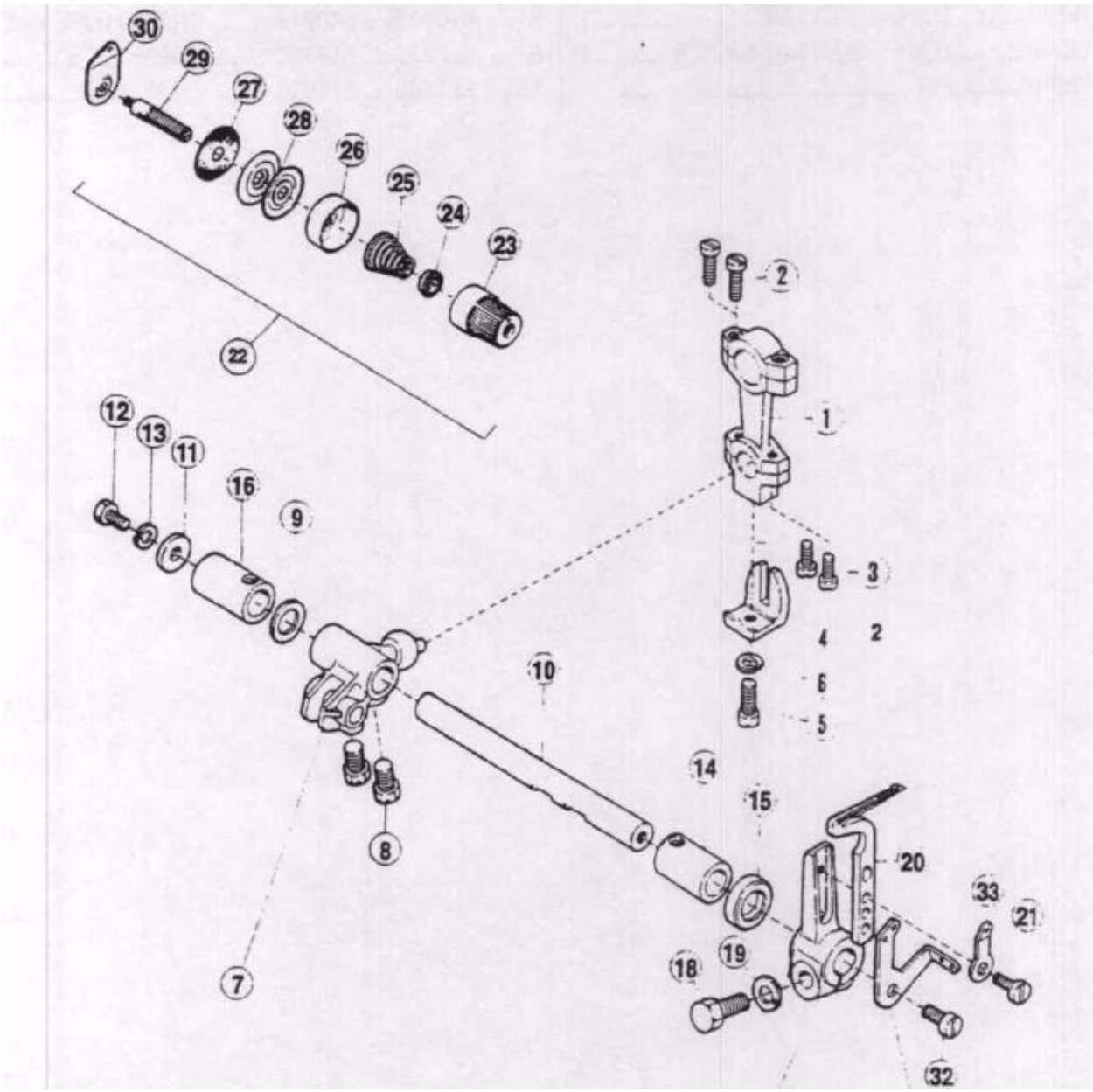
30
29
27
28
26
25
24
23
22
2
1
12
13
11
16
9
3
4
2
6
5
10
14
15
8
20
33
21
19
18
7
32

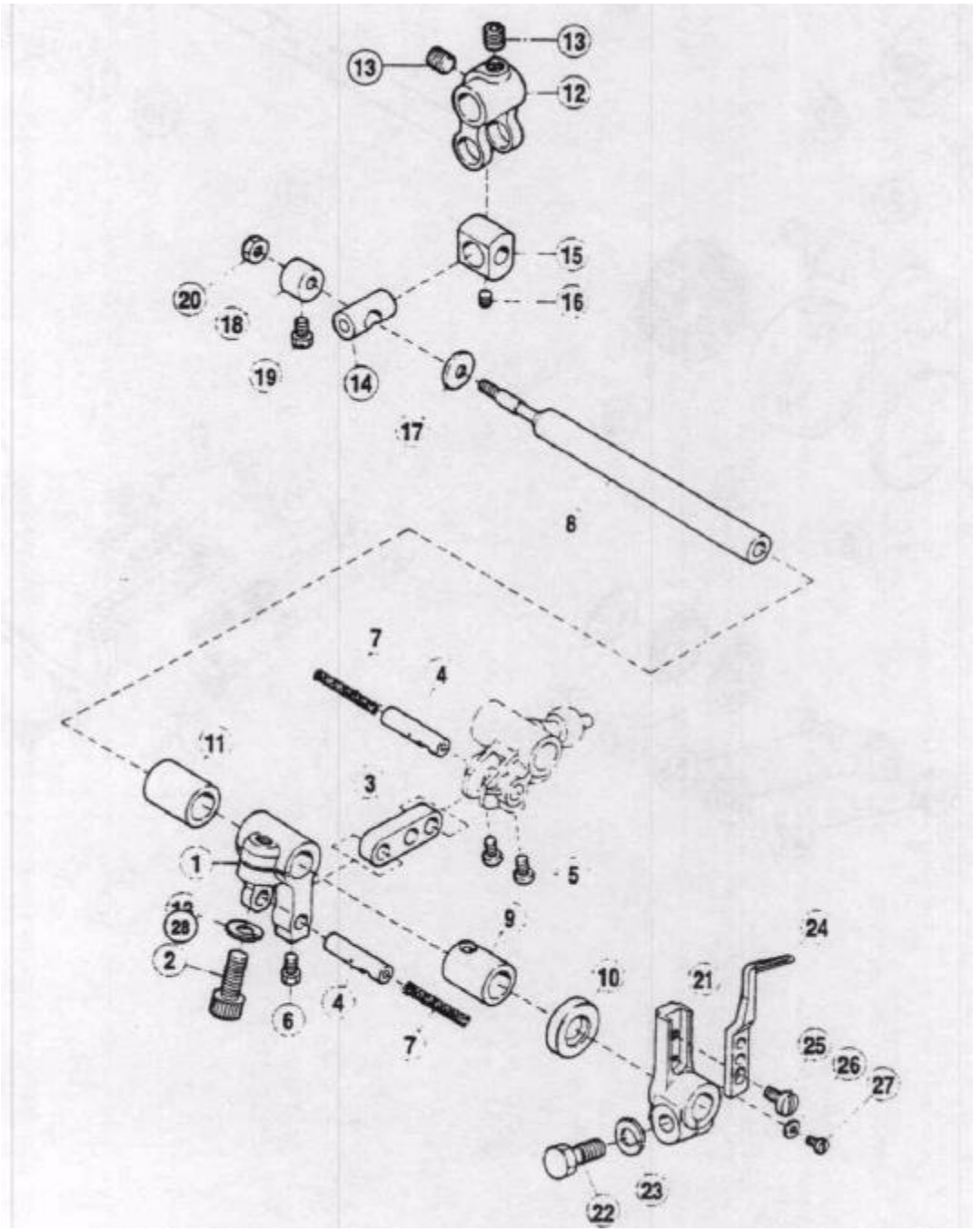
13
13
12
15
16
20
18
19
14
17
8
7
4
11
3
1
5
28
9
24
2
10
21
6
4
7
25
26
27
23
22

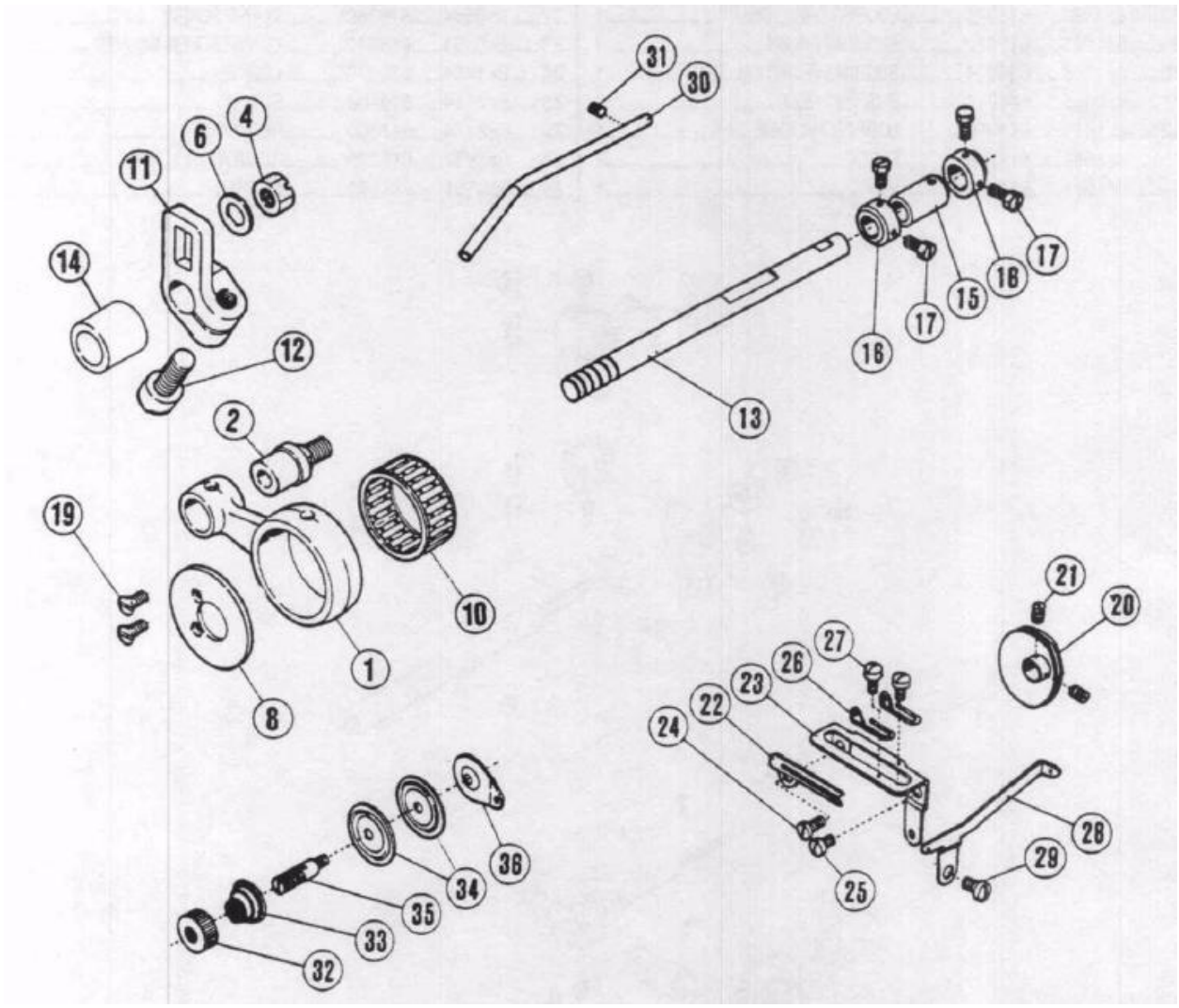
31
30
4
6
11
14
12
2
19
10
1
8
17
18
15
17
16
13
21
20
27
26
23
22
24
28
29
25
36
34
35
33
32

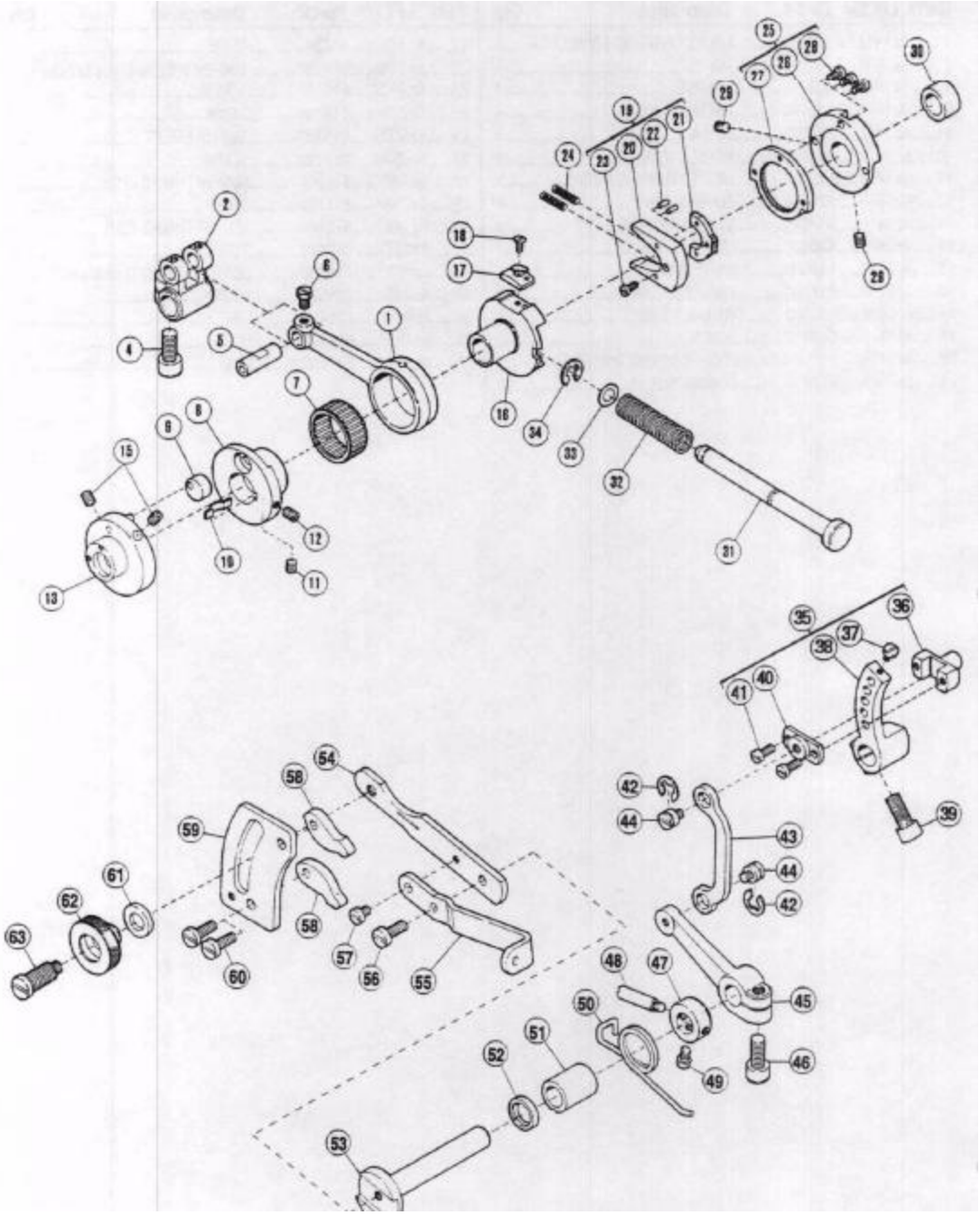
1
2
3
4
5
6
7
8
9
10
11
12
13
14
15
16
17
18
19
20
21
22
23
24
25
26
27
28
29
30
31
32
33
34
35
36
37
38
39
40
41
42
43
44
45
46
47
48
49
50
51
52
53
54
55
56
57
58
59
60
61
62
63

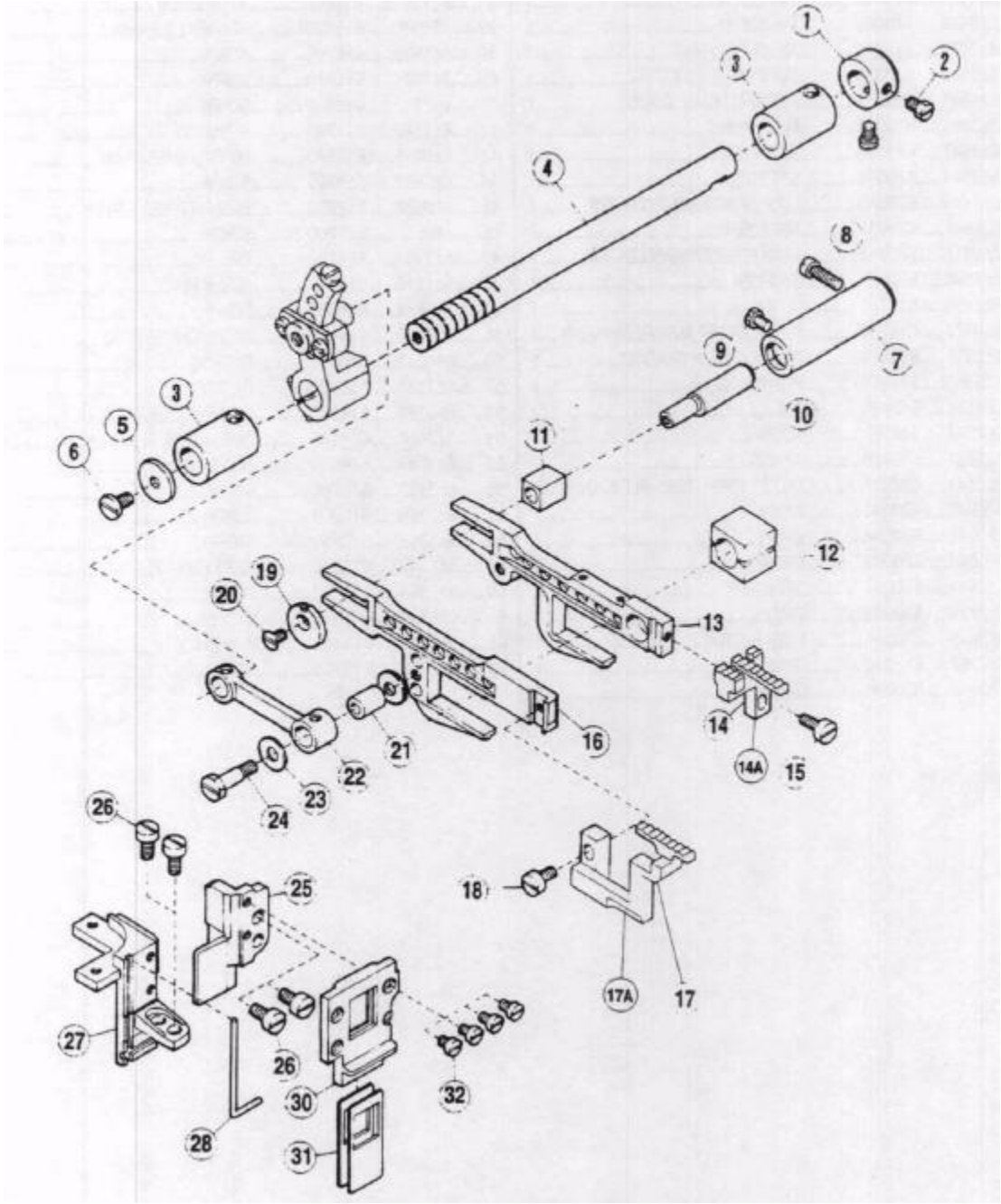
1
2
3
4
8
7
9
10
3
5
6
11
12
19
20
13
14
14A
15
16
21
22
23
24
26
25
18
17A
17
27
26
30
32
28
31

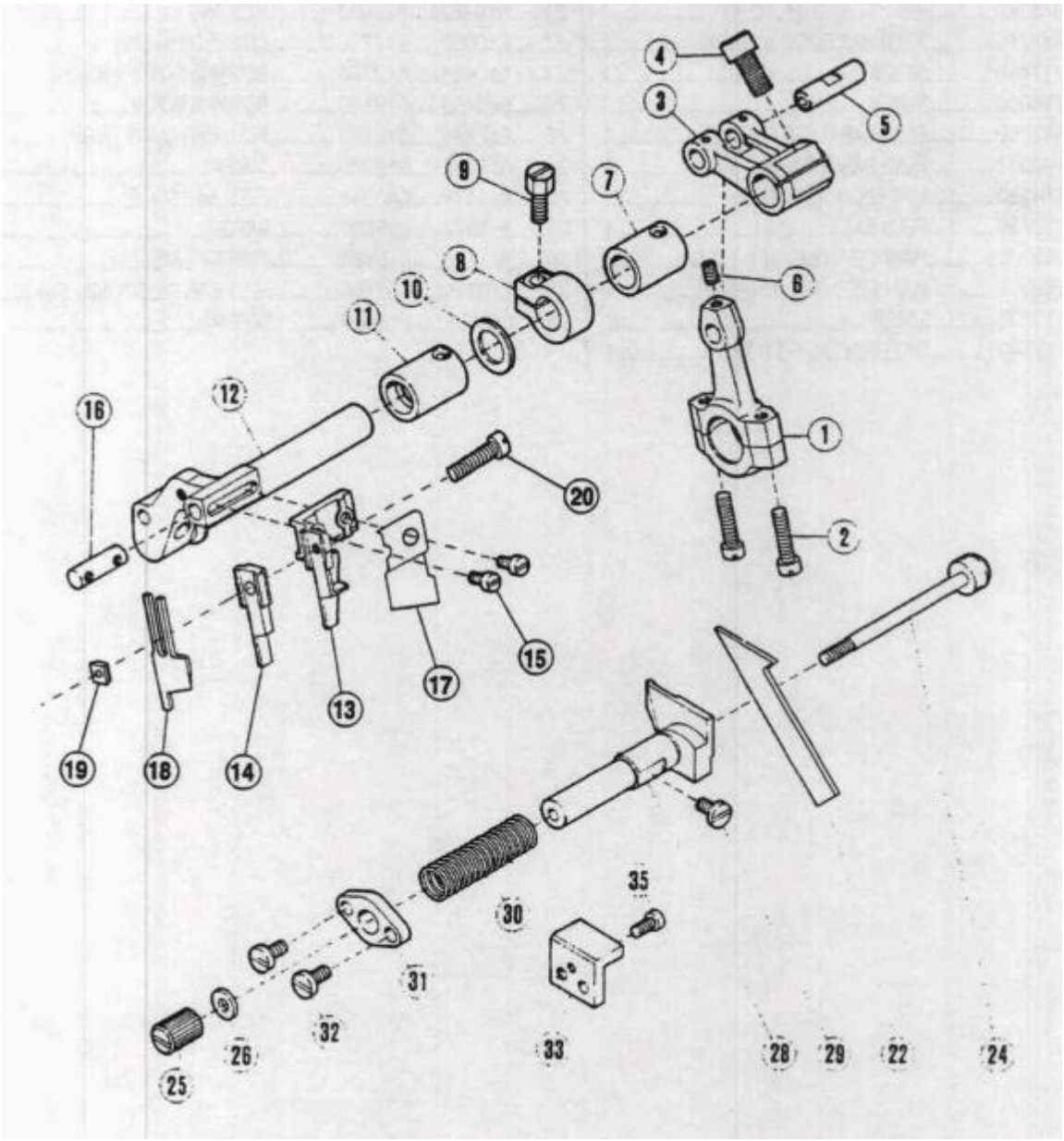
4
3
5
9
7
8
6
10
11
12
16
1
20
2
15
17
13
19
18
14
35
30
31
32
26
25
33
28
29
22
24